ARTIC أرتك

Concrete Glamour

INTERLOCK

إنترلوك

www.artic.com.sa

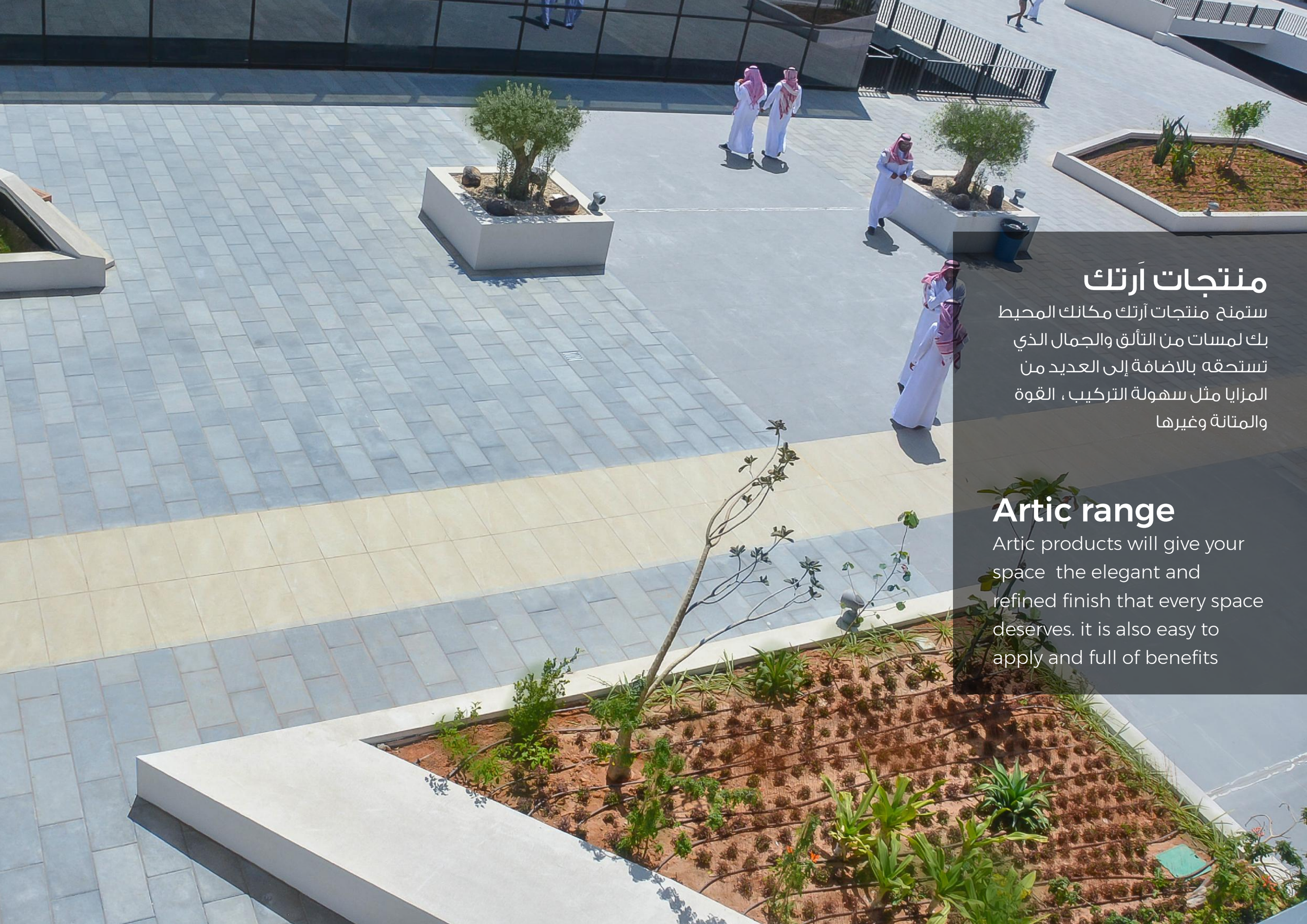

منتجات اَرتك

ستمنح منتجات آرتك مكانك المحيط بك لمسات من التألق والجمال الذي تستحقه بالاضافة إلى العديد من المزايا مثل سهولة التركيب ، القوة والمتانة وغيرها

Artic range

Artic products will give your space the elegant and refined finish that every space deserves. it is also easy to apply and full of benefits

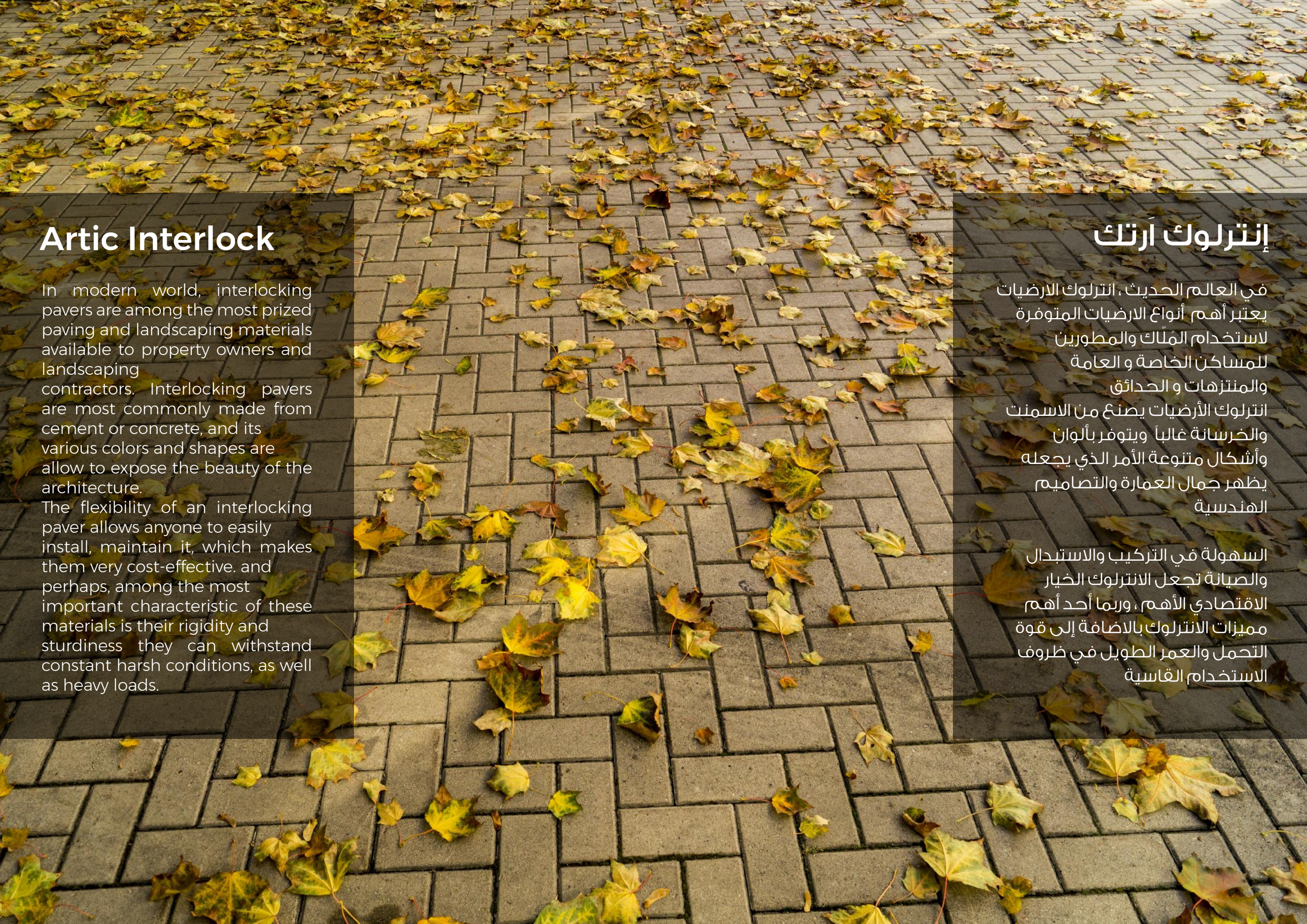

Artic Interlock

In modern world, interlocking pavers are among the most prized paving and landscaping materials available to property owners and landscaping contractors. Interlocking pavers are most commonly made from cement or concrete, and its various colors and shapes are allow to expose the beauty of the architecture.
The flexibility of an interlocking paver allows anyone to easily install, maintain it, which makes them very cost-effective. and perhaps, among the most important characteristic of these materials is their rigidity and sturdiness they can withstand constant harsh conditions, as well as heavy loads.

إنترلوك آرتك

في العالم الحديث ، انترلوك الارضيات يعتبر أهم أنواع الارضيات المتوفرة لاستخدام المُلّاك والمطورين للمساكن الخاصة و العامة والمنتزهات و الحدائق
انترلوك الأرضيات يصنع من الاسمنت والخرسانة غالباً ويتوفر بألوان وأشكال متنوعة الأمر الذي يجعله يظهر جمال العمارة والتصاميم الهندسية

السهولة في التركيب والاستبدال والصيانة تجعل الانترلوك الخيار الاقتصادي الأهم ، وربما أحد أهم مميزات الانترلوك بالاضافة إلى قوة التحمل والعمر الطويل في ظروف الاستخدام القاسية

كيرلي

Curling Finish

Product Info. معلومات المنتج

متر / تريلا SQM / Trailer	طبلية / تريلا Pallet / Trailer	متر / طبلية SQM / Pallet	قطع/ متر Pieces / SQM	الحجم – مم Size - mm	رمز المنتج Product Code
198	11	18	25	200x200x60	CU20
187.2	13	14.4	6.25	400x400x60	CU40
240	16	15	4	500x500x60	CU50
240	16	15	4	600x600x60	CU60
198	11	18	12.5	400x200x60	CU4020

Standard Colors الألوان الجاهزة

622A 625B 624A 623A 621D 629C 620C 623C 627A

Curling Finish

The uneven smooth interlock texture to make a statement in your yard. You need to touch it to understand the finish

كيرلي

الملمس الناعم والسطح الغير متساوي لهذا الانترلوك يمنح الفناء الخاص بك حالة خاصة ستحتاج للمس السطح لتفهم طبيعة تشطيبه

ARTISTIC COLLEGTION – 2021

High Polish Finish

The polished finish option allows the granite aggregates within the interlock to show through below the surface, It creates a shine terrazzo and granite look

بوليش

يسمح خيار اللمسة النهائية المصقولة لجزيئات الجرانيت الموجودة داخل الإنترلوك بالظهور أسفل السطح ، مما يخلق مظهرًا لامعًا يحاكي مظهر التيرازو والجرانيت

Standard Colors الألوان الجاهزة

622A 625B 624A 621D 623A 629C 620C 623C 627A

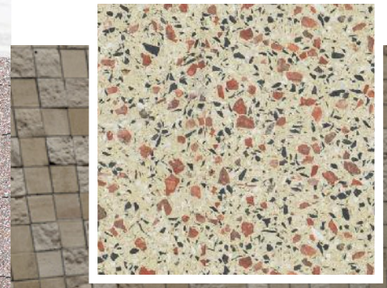

بوليش

High Polish Finish

Product Info. معلومات المنتج

متر / تريلا SQM / Trailer	طبلية / تريلا Pallet / Trailer	متر / طبلية SQM / Pallet	قطع/ متر Pieces / SQM	الحجم – مم Size - mm	رمز المنتج Product Code
198	11	18	25	200x200x60	HP20
187.2	13	14.4	6.25	400x400x60	HP40
240	16	15	4	500x500x60	HP50
240	16	15	4	600x600x60	HP60
198	11	18	12.5	400x200x60	HP4020

Bush Hummer Finish

Rough finish give the interlock a unique finish with broken edges, the modern touch for antique look.

هامر

تمنح اللمسة النهائية الخشنة والحواف المكسورة هذا الانترلوك مظهرًا فريدًا ولمسة حديثة لمظهر عتيق

Standard Colors

الألوان الجاهزة

622A 625B 624A 621D 623A 629C 620C 623C 627A

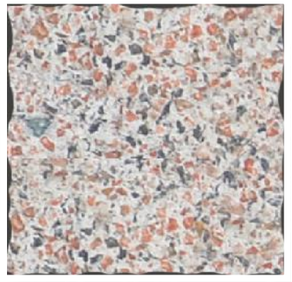

هامر

Bush Hummer Finish

Product Info. معلومات المنتج

متر / تريلا SQM / Trailer	طبلية / تريلا Pallet / Trailer	متر / طبلية SQM / Pallet	قطع/ متر Pieces / SQM	الحجم – مم Size - mm	رمز المنتج Product Code
198	11	18	25	200x200x60	HU20
187.2	13	14.4	6.25	400x400x60	DC40
240	16	15	4	500x500x60	HU50
240	16	15	4	600x600x60	HU60
198	11	18	12.5	400x200x60	HU4020

ARTISTIC COLLECTION - 2021

دايموند

Diamond Cut Finish

Product Info. معلومات المنتج

متر / تريلا SQM / Trailer	طبلية / تريلا Pallet / Trailer	متر / طبلية SQM / Pallet	قطع/ متر Pieces / SQM	الحجم – مم Size - mm	رمز المنتج Product Code
198	11	18	25	200x200x60	DC20
187.2	13	14.4	6.25	400x400x60	DC40
240	16	15	4	500x500x60	DC50
240	16	15	4	600x600x60	DC60
198	11	18	12.5	400x200x60	DC4020

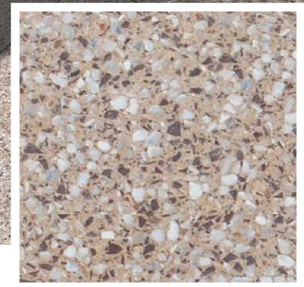

Standard Colors

الألوان الجاهزة

622A 625B 624A 621D 623A 629C 620C 623C 627A

Diamond Cut Finish

Basic polished smooth finish highlight the quality of aggregates and colors give the interlock a shoot blast finish

دايموند

تمنح اللمسة النهائية الأساسية المصقولة الانترلوك جودة الرخام والألوان فتعطي لمسة نهائية رائعة

دلتا النيل

Delta - Nile

Product Info. معلومات المنتج

رمز المنتج Product Code	المقاس– مم Size - mm	قطع/ متر Pieces / SQM	متر / طبلية SQM / Pallet	طبلية / تريلا Pallet / Trailer	متر / تريلا SQM / Trailer	قطعة / حزمة Pieces / Drop	متر / حزمة SQM / Drop
IPV-Delta	600x410x70	7	10.284	17	174.828	7	0.857
	300x410x70						
	300x356.7x70						

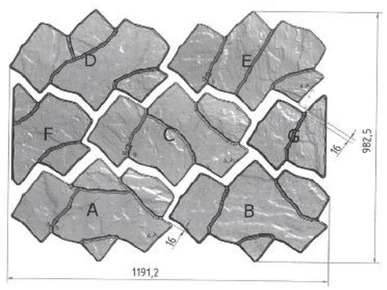

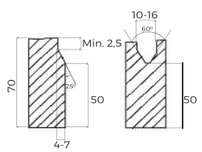

دلتا - النيل

منتج دائري الحواف وهو مناسب جداً في أعمال الحدائق حيث يمنحك منظراً ممتعاً

Delta - Nile

Is an irregular base shaped paver captures the elegant appearance of natural stone, which is more suitable for gardening area gives a cool pleasant feel

الألوان الخاصة Special Colors

504 506 508 509 512 513 515 531D 551PG 553CH 511 7040 1882

الألوان الجاهزة Standard Colors

501 516 514 510 531

Note : Due to the nature of cement products , printing colors in the catalog will differ slightly from actual color of product.

ملاحظة : نظراً لطبيعة المواد الإسمنتية ، نود التنويه بأن الألوان المطبوعة في الكتالوج تختلف عما هي عليه في الواقع

يافا

بمقاساته المختلفة مناسب بشكل كبير للمناطق الخارجية وأماكن المشي والمناطق السكنية

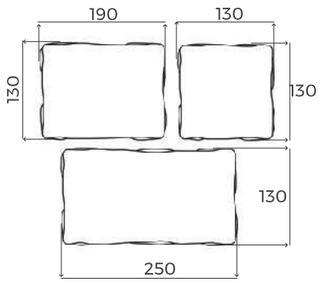

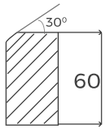

Yafa

Yafa interlock is very suitable for exterior walkways, residential area and industrial roads. Featuring three different sizes—all packaged together in one bundle

الألوان الخاصة

Special Colors

504 506 508 509 512 513 514 515 516 531D 551PG 553CH 511 5040 1882

الألوان الجاهزة

Standard Colors

501 505 510

يافا

Yafa

Product Info. معلومات المنتج

متر / حزمة SQM / Drop	قطعة / حزمة Pieces / Drop	متر / تريلا SQM / Trailer	طبلية / تريلا Pallet / Trailer	متر / طبلية SQM / Pallet	الحجم – مم Size - mm	رمز المنتج Product Code
1.036	42	202.02	13	15.54	250x130x60	IPV-YAFA
					190x130x60	
					130x130x60	

*** Note :** Each unit includes three pieces

بيلسان

Bailisan

Product Info. معلومات المنتج

متر / تريلا SQM/ Trailer	طبلية / تريلا Pallet / Trailer	متر / طبلية SQM / Pallet	قطع / متر Pieces / SQM	الحجم – مم Size - mm	رمز المنتج Product Code
195	13	15	5	333.5x221x60	IPV-BA6
			6	221x221x60	
			13	221x108.5x60	

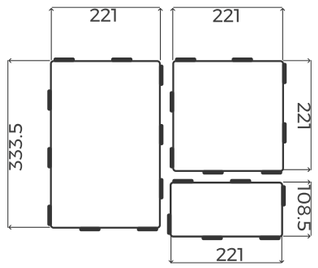

الألوان الخاصة

Special Colors

504 506 508 509 512 513 515 516 531D 551PG 553CH 511 7040 1882

بيلسان

تسمح هذه الأشكال الثلاثة بتشكيل أي تصميم بسهولة كما أن الحواف الدائرية الناعمة تمنح الأرض مظهراً طبيعياً من الحجر كما يمكن دمجه مع أي لون آخر

Bailisan

This three shape series comes in a separate pallets allowing to have arranged pattern design. The rounded and soft edges give this paver a natural stone look and can be combined with any of our other color blends

الألوان الجاهزة

Standard Colors

514 510 531

ثلاثي الأبعاد

3Dimension

Product Info. معلومات المنتج

متر / تريلا SQM / Trailer	طبلية / تريلا Pallet / Trailer	متر / طبلية SQM / Pallet	قطع/ متر Pieces / SQM	الحجم – مم Size - mm	رمز المنتج Product Code
200.4	13	15.42	35.01	333x85x60	3DIM

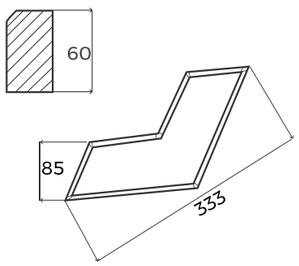

الألوان الخاصة Special Colors

504 506 508 509 512 513 514 515 516 551PG 553CH 511 5040

الألوان الجاهزة Standard Colors

1882 510 531

ثلاثي الأبعاد

تتمتع بمظهر انسيابي وذات حواف مشطوفة
وسطح مستوي . هذا النوع متوفر بعدة ألوان تمنح
جمالاً ومنظراً أخاذ للحدائق

3D Dimension

Have a soft 3D look. They have beveled edges with a flat top. this interlock are available in many colors that gives beauty with good gardening landscape.

*** Note :** Each unit includes three pieces

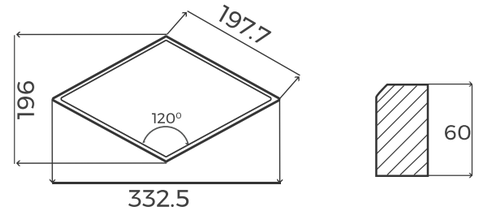

الألوان الخاصة Special Colors

504 506 508 509 512 513 514 515 516 531D 553CH 511 7040

ثلاثي الأبعاد الجديد

فكرة هذا المنتج هي ليست مجرد إلهام إنها
أرضيات غير معتادة لايمكن أن تراها في مكان آخر
إنها تجعل الأرضيات أكثر جمالاً وألواناً

New 3D

The idea of this block isn't exactly inspiring. IT is something a bit out of the ordinary , something you don't see on everywhere. it make's your floors more beautiful and colorful

الألوان الجاهزة Standard Colors

1882 510 531

ثلاثي الأبعاد الجديد

New 3D

Product Info. معلومات المنتج

متر / تريلا SQM / Trailer	طبلية / تريلا Pallet / Trailer	متر / طبلية SQM / Pallet	قطع/ متر Pieces / SQM	الحجم – مم Size - mm	رمز المنتج Product Code
188.10	15	12.54	30	332.5x196/197.7x60	3DIM2

بيهاتون

Behaton

Product Info. معلومات المنتج

متر / تريلا SQM / Trailer	طبلية / تريلا Pallet / Trailer	متر / طبلية SQM / Pallet	قطع/ متر Pieces / SQM	الحجم – مم Size - mm	رمز المنتج Product Code
200.59	13	15.43	35	198x163x60	IPV-B6
144.06	14	10.29	35	198x163x80	IPV-B8

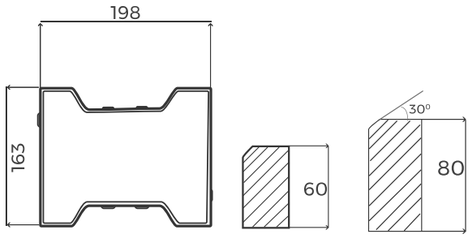

بيهاتون

صمم هذا المنتج للحركة والأحمال الثقيلة على عكس الأرضيات الأخرى مايجعله مثالياً للمشاريع بكافة أنواعها

Behaton

Is designed for heavy traffic applications unlike other pavers. Behaton is able to withstand extreme loads and constant abuse making it ideal for commercial projects.

الألوان الخاصة Special Colors

504 506 508 509 512 513 514 515 516 531D 551PG 553CH 511 7040 1882

الألوان الجاهزة Standard Colors

501 507 510

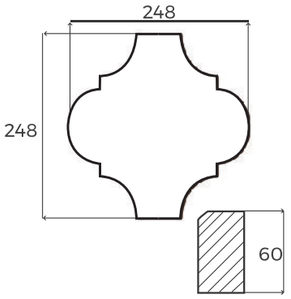

دانا

صمم هذا المنتج ليناسب العمارة الحديثة تصميمه الفريد والمميز يمنح الممرات والأماكن المستخدم بها منظراً خلاباً

Dana (Flower)

Designed for modern architectural properties, the narrow profile of dana paver creates a unique, contemporary look for walkway, boulevard and patio applications

Special Colors

504 506 508 509 512 513 514 515 516 531D 551PG 553CH 511 7040 1882

الألوان الجاهزة

Standard Colors

501 507 510

دانا

Dana

Product Info. معلومات المنتج

متر / تريلا SQM / Trailer	طبلية / تريلا Pallet / Trailer	متر / طبلية SQM / Pallet	قطع/ متر Pieces / SQM	الحجم – مم Size - mm	رمز المنتج Product Code
195	13	15	26	248x248x60	IPV-FL6

هولاند سطح ناعم
مع حواف مشطوفة مع فواصل بخط صغير

Holland Smooth WC
with chamfer - with full spacer

Product Info. — معلومات المنتج

متر / تريلا SQM / Trailer	طبلية / تريلا Pallet / Trailer	متر / طبلية SQM / Pallet	قطع/ متر Pieces / SQM	الحجم – مم Size - mm	رمز المنتج Product Code
193.05	13	14.85	100	100x100x60	IPV-H6/2
210.6	13	16.2	50	200x100x60	IPV-H6
148.5	14	9.9	100	100x100x80	IPV-H8/2
151.2	14	10.8	50	200x100x80	IPV-H8
151.2	13	10.8	33.33	300x100x80	IPV-H30x10x8

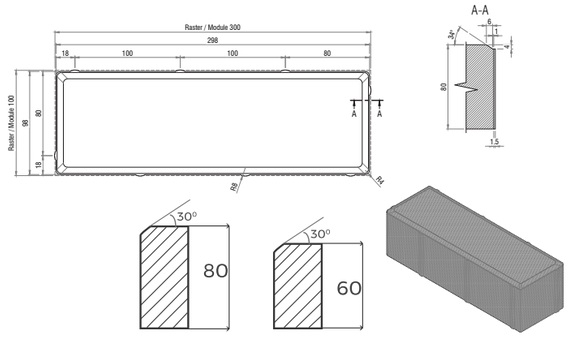

هولاند ناعم مع حواف مشطوفة وفواصل
هولاند الاختيار الأمثل بشكله التقليدي وتنوع الألوان تعطي الشكل التقليدي والمنتشر عالمياً في كل مكان

Holland Smooth WC
Holland pavers are the preferred choice for contemporary design. Their wide color choice and classic look grant them a universal appeal

الألوان الخاصة — Special Colors

504 506 508 509 512 513 514 515 516 531D 551PG 553CH 511 7040 1882

الألوان الجاهزة — Standard Colors

501 510 507 516 531

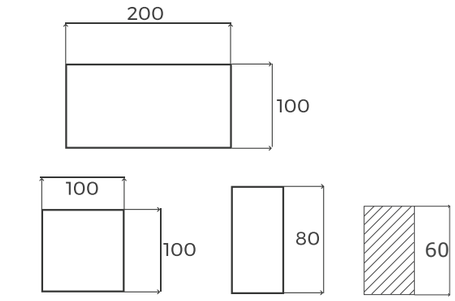

هولاند ناعم بدون حواف مشطوفة
تتنوع تشكيلة الهولاند ، الشكل الغير تقليدي لهذا المنتج بدون الحواف المشطوفة يعطي مظهراً قوياً وأكثر جمالاً

Holland Smooth NC
With its simple shape and utilitarian appeal, the Holland collection offers extraordinary strength and durability in all-weather condition

الألوان الجاهزة — Standard Colors

501 510 507 516 531

Special Colors

504 506 508 509 512 513 514 515 531D 551PG 553CH 511 7040 1882

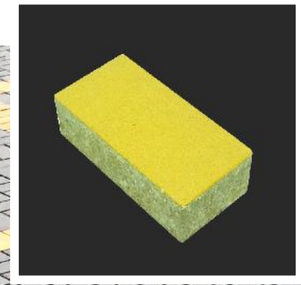

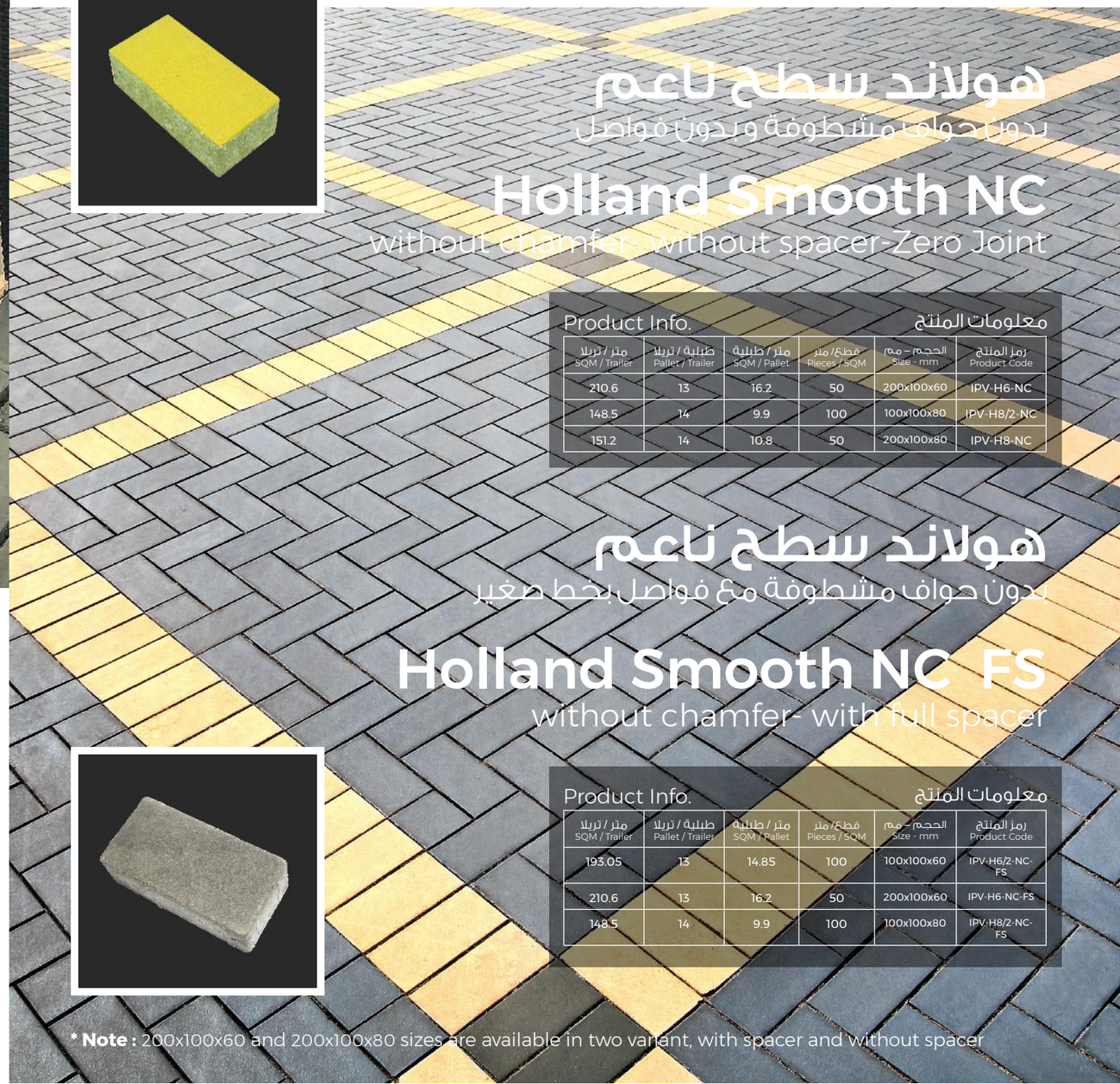

هولاند سطح ناعم
بدون حواف مشطوفة وبدون فواصل

Holland Smooth NC
without chamfer- without spacer-Zero Joint

Product Info. — معلومات المنتج

متر / تريلا SQM / Trailer	طبلية / تريلا Pallet / Trailer	متر / طبلية SQM / Pallet	قطع/ متر Pieces / SQM	الحجم – مم Size - mm	رمز المنتج Product Code
210.6	13	16.2	50	200x100x60	IPV-H6-NC
148.5	14	9.9	100	100x100x80	IPV-H8/2-NC
151.2	14	10.8	50	200x100x80	IPV-H8-NC

هولاند سطح ناعم
بدون حواف مشطوفة مع فواصل بخط صغير

Holland Smooth NC FS
without chamfer- with full spacer

Product Info. — معلومات المنتج

متر / تريلا SQM / Trailer	طبلية / تريلا Pallet / Trailer	متر / طبلية SQM / Pallet	قطع/ متر Pieces / SQM	الحجم – مم Size - mm	رمز المنتج Product Code
193.05	13	14.85	100	100x100x60	IPV-H6/2-NC-FS
210.6	13	16.2	50	200x100x60	IPV-H6-NC-FS
148.5	14	9.9	100	100x100x80	IPV-H8/2-NC-FS

*** Note :** 200x100x60 and 200x100x80 sizes are available in two variant, with spacer and without spacer

هولاند سطح خشن
بحواف مشطوفة مع فواصل بخط صغير

Holland Rough WC
with chamfer- with full spacer

Product Info. — معلومات المنتج

متر / تريلا SQM / Trailer	طبلية / تريلا Pallet / Trailer	متر / طبلية SQM / Pallet	قطع/ متر Pieces / SQM	الحجم – مم Size - mm	رمز المنتج Product Code
193.05	13	14.85	100	100x100x60	IPV-H6/2-R
210.6	13	16.2	50	200x100x60	IPV-H6-R
148.5	14	9.9	100	100x100x80	IPV-H8/2-R
151.2	14	10.8	50	200x100x80	IPV-H8-R
151.2	13	10.8	33.33	300x100x80	IPV-H8/30x10x8R

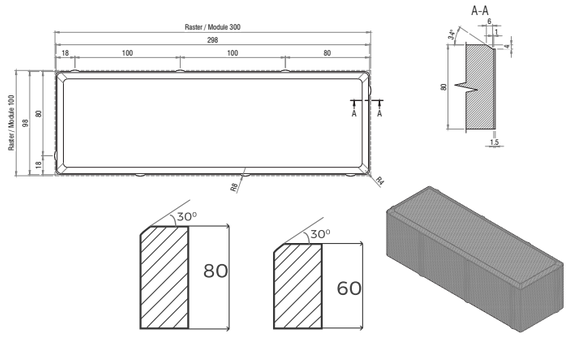

هولاند خشن بحواف مشطوفة وفواصل
انترلوك هولاند الخشن يمنح شكل راقي ومريح
للنظر وقوة تحمل ويتوفر بالعديد من الألوان

Holland Rough Texture WC
with chamfer - with full spacer
Traditional surface of Holand Pavers create elegant spaces that delight the eye. It is available in a variety of colors and finishes

الألوان الخاصة — Special Colors

504 506 508 509 512 513 514 502 1882

الألوان الجاهزة
Standard Colors

510 531

 *** Note :** Holland Rough available in 3 finishes are 2R, 3R and Shot blasted

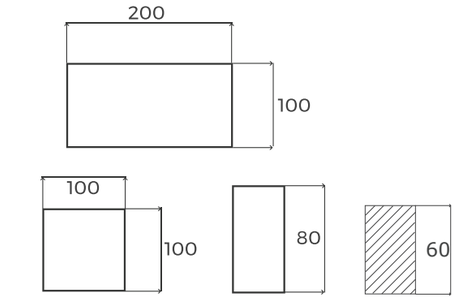

هولاند خشن ٨٠
يحقق هذا المنتج رغبات كلاً من المهندسين والمصممين في وقت واحد وذلك من خلال تصميمه الفريد بمظهره الخشن وقوة التحمل القصوى

Holland Rough Texture 80
is capable of meeting demands of architects and designers for a beautiful, durable textured paving surface.

الألوان الخاصة — Special Colors

504 506 508 509 512 513 514 502 1882

الألوان الجاهزة
Standard Colors

510 531

هولاند سطح خشن
بدون حواف مشطوفة وبدون فواصل

Holland Rough NC
without chamfer- without spacer- zero joint

Product Info. — معلومات المنتج

متر / تريلا SQM / Trailer	طبلية / تريلا Pallet / Trailer	متر / طبلية SQM / Pallet	قطع/ متر Pieces / SQM	الحجم – مم Size - mm	رمز المنتج Product Code
210.6	13	16.2	50	200x100x60	IPV-H6-NC-R
148.5	14	9.9	100	100x100x80	IPV-H8/2-NC-R
151.2	14	10.8	50	200x100x80	IPV-H8-NC-R

هولاند سطح خشن
بدون حواف مشطوفة مع فواصل بخط صغير

Holland Rough NC FS
without chamfer- with full spacer

Product Info. — معلومات المنتج

متر / تريلا SQM / Trailer	طبلية / تريلا Pallet / Trailer	متر / طبلية SQM / Pallet	قطع/ متر Pieces / SQM	الحجم – مم Size - mm	رمز المنتج Product Code
193.05	13	14.85	100	100x100x60	IPV-H6/2-NC-FS-R
210.6	13	16.2	50	200x100x60	IPV-H6-NC-FS-R
148.5	14	9.9	100	100x100x80	IPV-H8/2-NC-FS-R
151.2	14	10.8	50	200x100x80	IPV-H8-NC-FS

*** Note :** Holland Rough available in 3 finishes are 2R, 3R and Shot blasted

ألواح الأرضيات الخرسانية

Stepstone

Product Info. معلومات المنتج

متر / تريلا SQM / Trailer	طبلية / تريلا Pallet / Trailer	متر / طبلية SQM / Pallet	قطع/ متر Pieces / SQM	الحجم – مم Size - mm	رمز المنتج Product Code
117.55	15	7.84	22.4	600x70x100	IPV-REC61X7X10

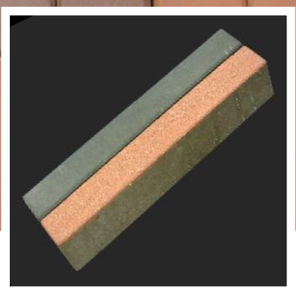

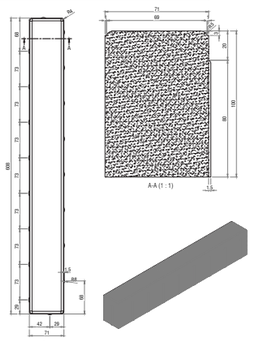

ألواح الأرضيات الخرسانية

بشكله ومقاساته المتميزة يسمح هذا المنتج باستخدامه في الساحات الخارجية والمطابخ الخارجية حيث يضيف استخدام الألواح مظهر احترافي وجمالي مميز لأي مشروع

Step Stones

are ideal for a wide variety of applications such as patios, walkways and outdoor kitchens. Step stone adds a professional look and feel to any outdoor project

الألوان الخاصة Special Colors

504 506 508 509 512 513 514 515 516 531D 551PG 553CH 511 5040 1882

الألوان الجاهزة Standard Colors

531 507 510

سداسي

هذا المنتج هو أكبر نوع من أنواع منتجات الرصف حيث يتميز بسرعة تركيبه كما أن خطوط التركيب الوهمية تعطي شكل ومنظر جمالي

Hexagonal

pavers are larger version of paver it has the advantage of quicker installation. The false joint design creates a nice look of cobbles.

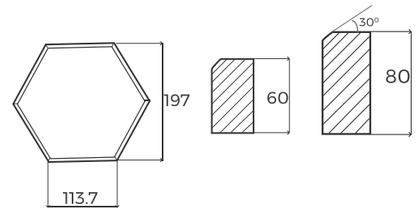

الألوان الخاصة Special Colors

504 506 508 509 512 513 514 515 516 531D 551PG 553CH 511 7040 1882

Standard Colors الألوان الجاهزة

501 507 510

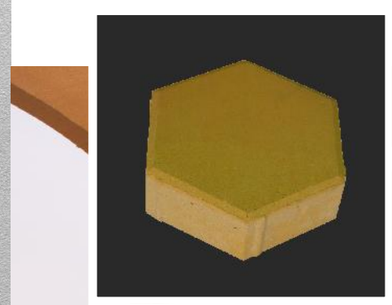

سداسي

Hexagonal

Product Info. معلومات المنتج

متر / تريلا SQM / Trailer	طبلية / تريلا Pallet / Trailer	متر / طبلية SQM / Pallet	قطع/ متر Pieces / SQM	الحجم – مم Size - mm	رمز المنتج Product Code
188.11	13	14.4	25	197x81.6x60	IPV-O6
193.05				80x80x60	IPV-S6

Note : Due to the nature of cement products , printing colors in the catalog will differ slightly from actual color of product.

ملاحظة : نظراً لطبيعة المواد الإسمنتية ، نود التنويه بأن الألوان المطبوعة في الكتالوج تختلف عما هي عليه في الواقع

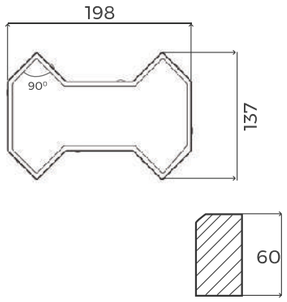

الشكل آي

يعتبر هذا المنتج قوي وعملي وسهل الصيانة عند رصفه بمساحات عريضة في مختلف مشاريع الرصف

I Shape

creates a beautiful durable and virtually maintenance -free surface for a wide array of paving projects

الالوان الخاصة — Special Colors

504 506 508 509 512 513 514 515 516 531D 551PG 553CH 511 7040 1882

الألوان الجاهزة — Standard Colors

501 507 510

اَشوري

I Shape

Product Info. — معلومات المنتج

متر / تريلا SQM / Trailer	طبلية / تريلا Pallet / Trailer	متر / طبلية SQM / Pallet	قطع/ متر Pieces / SQM	الحجم – مم Size - mm	رمز المنتج Product Code
180.31	13	13.87	51.92	198x137x60	IPV-I6

ثماني

Octagonal

Product Info. — معلومات المنتج

متر / تريلا SQM / Trailer	طبلية / تريلا Pallet / Trailer	متر / طبلية SQM / Pallet	قطع/ متر Pieces / SQM	الحجم – مم Size - mm	رمز المنتج Product Code
188.11	13	14.47	25	197x81.6x60	IPV-O6
193.05	13	14.85	25	80x80x60	IPV-S6

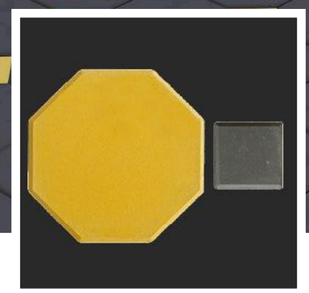

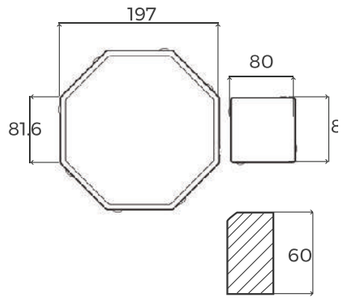

ثماني

منتج مكون من شكلين مختلفين في الرصيف الواحد حيث يعطي شكلاً تقليدياً أنيقاً ومتجدد وهو النوع المفضل حول العالم لسنوات طويلة

Octagonal

combines two shapes in one paver for a classically elegant pattern design, timeless in its appearance. A worldwide favorite for many years.

الألوان الخاصة — Special Colors

504 506 508 509 512 513 514 515 516 531D 551PG 553CH 511 7040 1882

الألوان الجاهزة — Standard Colors

507 510 531

مربع صغير

Square Small

Product Info. معلومات المنتج

متر / تريلا SQM / Trailer	طبلية / تريلا Pallet / Trailer	متر / طبلية SQM / Pallet	قطع/ متر Pieces / SQM	الحجم – مم Size - mm	رمز المنتج Product Code
198	11	18	25	200x200x60	IPV-S20x6
210.6	13	16.2	11.1	300x300x60	IPV-S30x6
187.2	13	14.4	6.25	400x400x60	IPV-S40x6
156	13	12	25	200x200x80	IPV-S20x8
151.2	14	10.8	11.1	300x300x80	IPV-S30x8

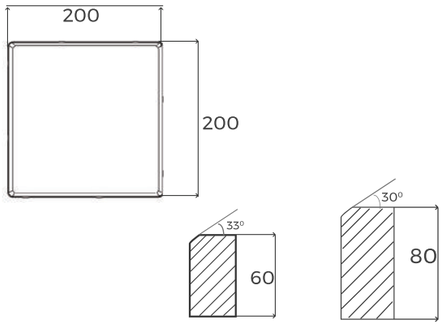

مربع صغير

متوفر بمقاسات متنوعة مناسب جداً للطرق في المناطق السكنية

Square Small

With its simple shape and utilitarian appeal, the Holland collection offers extraordinary strength and durability in all weather condition

الألوان الخاصة Special Colors

504 506 508 509 512 513 514 502 1882

الألوان الجاهزة Standard Colors

510 511

26 * **Note :** 20x20x60, 30x30x60, 30x30x80 sizes are available with chamfer and without chamfer

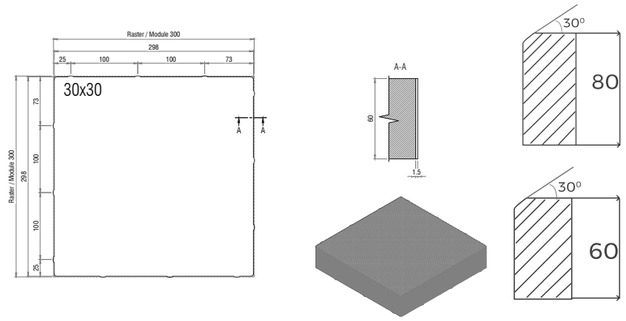

مربع كبير

متوفر بمقاسات كبيرة نسبياً توفر القوة والبساطة في التصميم وتمنح مشروعك مظهر جميل وقوة لا متناهية

Square Big

Squares in bigger slaps will give your project elegant and strong look

الألوان الخاصة Special Colors

504 506 508 509 512 513 514 515 516 531D 551PG 553CH 511 5040

الألوان الجاهزة Standard Colors

510 1882

مربع كبير

Square Big

Product Info. معلومات المنتج

متر / تريلا SQM / Trailer	طبلية / تريلا Pallet / Trailer	متر / طبلية SQM / Pallet	قطع/ متر Pieces / SQM	الحجم – مم Size - mm	رمز المنتج Product Code
288	15	19.2	6.25	400x400x40	IPV-S40
187.2	13	14.4	6.25	400x400x60	IPV-S40x6
240	16	15	4	500x500x50	IPV-S50
172.8	16	10.8	2.78	600x600x60	IPV-S60

Note : Due to the nature of cement products , printing colors in the catalog will differ slightly from actual color of product.

ملاحظة : نظراً لطبيعة المواد الإسمنتية ، نود التنويه بأن الألوان المطبوعة في الكتالوج تختلف عما هي عليه في الواقع

مربع خشن

Square Rough Texture

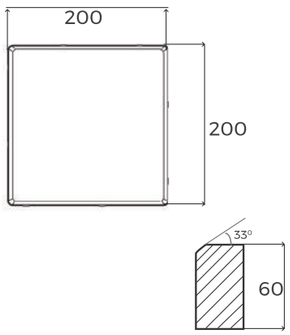

مربع خشن

يتمتع هذا المنتج بشكل قديم حيث صمم
خصيصاً للمساحات الكبيرة مثل ساحات الحدائق
أو جوانب الطرقات ذو جودة عالية وأسعار مناسبة

Square Rough Texture

it is rough texture paver with an antique look made specifically for larger spaces like backyard garden or road sides. It's more durable and affordable in price.

الألوان الخاصة Special Colors

504 506 508 509 512 513 514 502 1882

الألوان الجاهزة Standard Colors

501 505 507 510 531

Product Info. معلومات المنتج

متر / تريلا SQM / Trailer	طبلية / تريلا Pallet / Trailer	متر / طبلية SQM / Pallet	قطع/ متر Pieces / SQM	الحجم – مم Size - mm	رمز المنتج Product Code
198	11	18	25	200x200x60	IPV-S20x6
198	11	18	16	250x250x60	IPV-S25x6
210.6	13	16.2	11.1	300x300x60	IPV-S30x6
156	13	12	25	200x200x80	IPV-S20x8
140	14	10	11.1	300x300x80	IPV-S30x8
288	15	19.2	6.25	400x400x40	IPV-S40
187.2	13	14.4	6.25	400x400x60	IPV-S40x6
240	16	15	4	500x500x50	IPV-S50
172.8	16	10.8	2.78	600x600x60	IPV-S60

 *** Note :** 20x20x60, 30x30x60, 30x30x80 sizes are available with chamfer and without chamfer

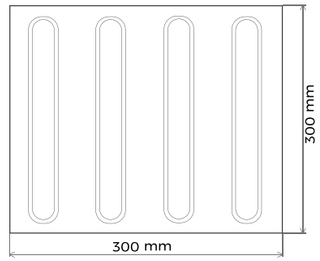

الألوان الخاصة

504 506 508 509 512 513 514 515 516 531D 551PG 553CH 511 7040

بلاط تاك

منتج دائري الحواف مصمم خصيصاً لذوي
الاحتياجات الخاصة لتحذيرهم ولتفادي المناطق
الخطرة والموانع مثل الأرصفة والسلالم وغيرها

Tactile

Tactile Paving provides a corduroy surface pattern is to warn visually impaired people of the presence of specific hazards; like steps, public pathways, approaching streets and grade changes

الألوان الجاهزة Standard Colors

510 1882

بلاط تاك

Tactile

Product Info. معلومات المنتج

متر / تريلا SQM / Trailer	طبلية / تريلا Pallet / Trailer	متر / طبلية SQM / Pallet	قطع/ متر Pieces / SQM	الحجم – مم Size - mm	رمز المنتج Product Code
210.6	13	16.2	11.1	300x300x60	IPV-TACTILE
140	14	10	11.1	300x300x80	IPV-TACTILEx6

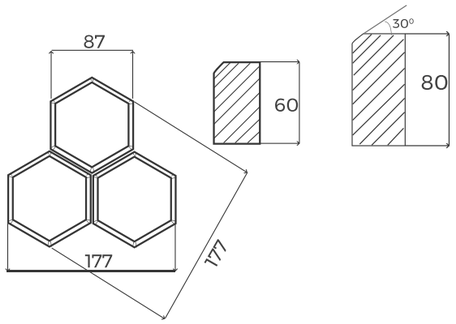

دلتا

من أصغر منتجات الرصف بسطحه المستوي
وحوافه المشطوفة يمنح الرصيف منظراً يشابه
قرص العسل الجميل باضلاعه السداسية

Delta

Is smaller paver, have a flat top with
a beveled edge providing a look of
beatfuly netted honeycomb.

الألوان الخاصة — Special Colors

504 506 508 509 512 513 514 515 516 531D 551PG 553CH 511 7040 1882

الألوان الجاهزة
Standard Colors

507 510

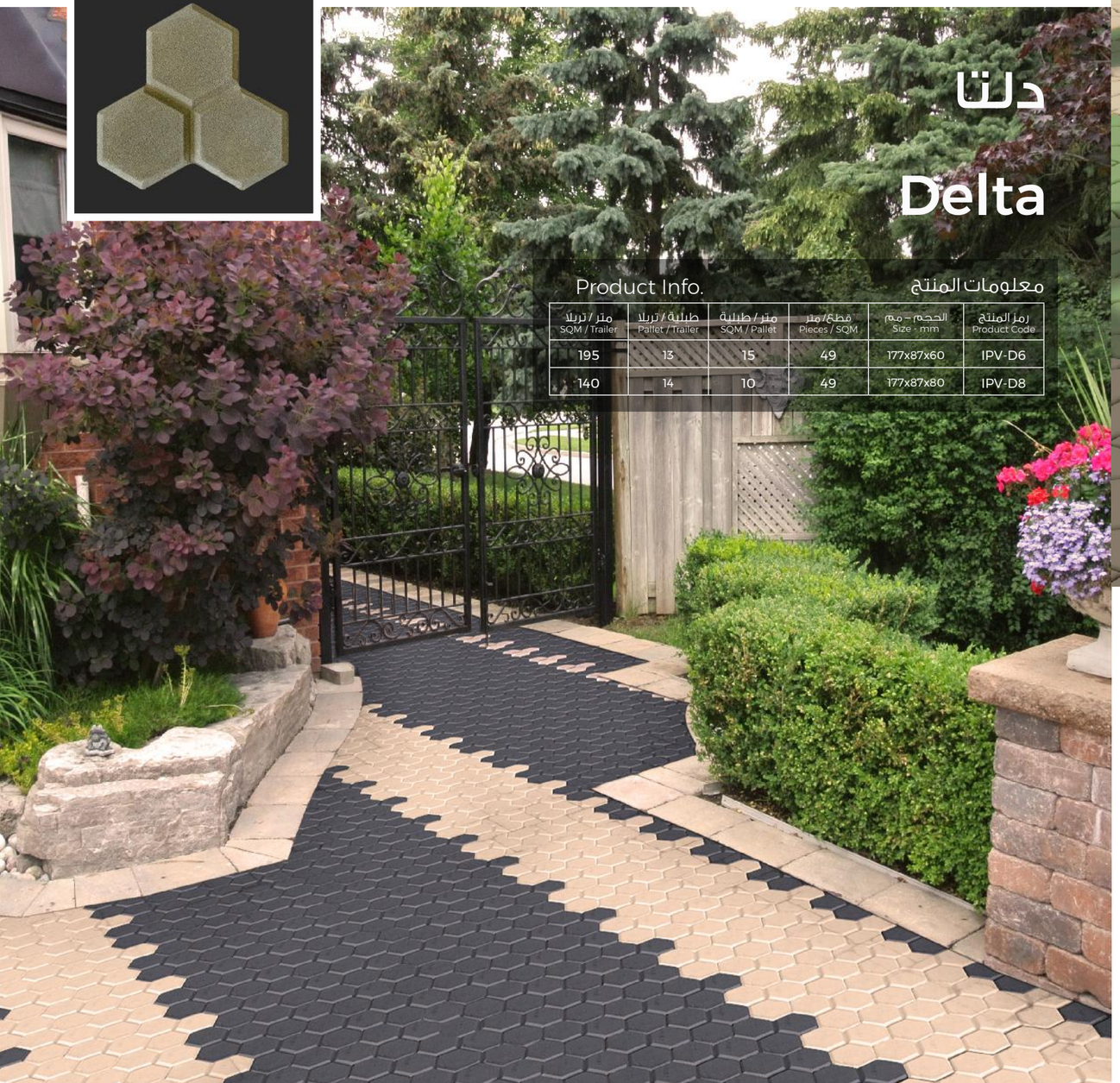

دلتا
Delta

Product Info. — معلومات المنتج

متر / تريلا SQM / Trailer	طبلية / تريلا Pallet / Trailer	متر / طبلية SQM / Pallet	قطع/ متر Pieces / SQM	الحجم – مم Size - mm	رمز المنتج Product Code
195	13	15	49	177x87x60	IPV-D6
140	14	10	49	177x87x80	IPV-D8

يوني
Uni

Product Info. — معلومات المنتج

متر / تريلا SQM / Trailer	طبلية / تريلا Pallet / Trailer	متر / طبلية SQM / Pallet	قطع/ متر Pieces / SQM	الحجم – مم Size - mm	رمز المنتج Product Code
189.54	13	14.58	41.16	222x109.5x60	IPV-U6
140	14	10	41.16	222X109.5X80	IPV-U8

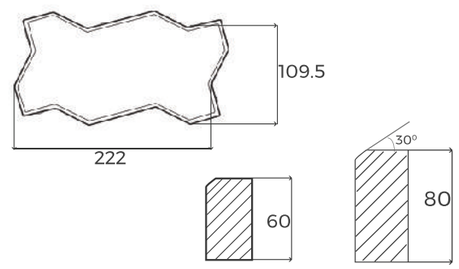

يوني

شكلة المتميز والكبير ومظهره العشوائي يعطيه
القدرة على جعل المسطحات الطبيعية ذات
منظر خلاب. كما ان سطحه الناعم يجعله ملائم
لكل أنواع المسطحات الطبيعية

Uni

Distinguished large format and random
appearance will lend any landscape
a distinguishing look. The soft surface of
the uni paver gives it a unique appeal in
all landscapes type

الألوان الخاصة — Special Colors

504 506 508 509 512 513 514 515 516 531D 551PG 553CH 511 7040 1882

الألوان الجاهزة
Standard Colors

507 510

فينيسيا

Venicia

Product Info. معلومات المنتج

متر / تريلا SQM / Trailer	طبلية / تريلا Pallet / Trailer	متر / طبلية SQM / Pallet	قطع/ متر Pieces / SQM	الحجم – مم	رمز المنتج Product Code
198.36	18	11.02	27.24	276x158x60	IPV-V6

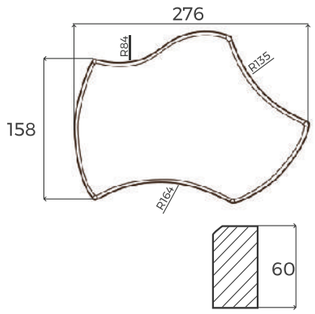

فينيسيا

منتج دائري الحواف وهو مناسب جداً في أعمال الحدائق حيث يمنحك منظراً ممتعاً

Venicia

Is an arc shaped paver which is more suitable for gardening area gives a cool pleasant feel.

الألوان الخاصة Special Colors

504 506 508 509 512 513 514 515 516 531D 551PG 553CH 511 7040 1882

الألوان الجاهزة Standard Colors

501 505 507 510 531

درعية

درعية يتميز بمظهر مختلف وألوان مميزة ومقاسات جديدة في عالم الانترلوك الأمر الذي يميز وبجدارة مشروعك

Diriyah

Diriyah appeal comes from its outstanding color, smooth surface, subtle edge detail and awesome look

الألوان الخاصة Special Colors

504 506 508 509 512 513 514 515 516 531D 551PG 553CH 511 7040 1882

الألوان الجاهزة Standard Colors

501 505 507 510 531

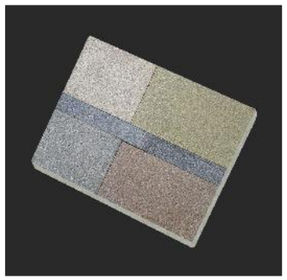

درعية

Diriyah

Product Info. معلومات المنتج

متر / تريلا SQM / Trailer	طبلية / تريلا Pallet / Trailer	متر / طبلية SQM / Pallet	قطع/ متر Pieces / SQM	الحجم – مم Size - mm	رمز المنتج Product Code
124.8	13	9.6	2.5	1000x400x100	IPV-REC100X40X10
129.6	18	7.2	3.33	750x400x100	IPV-REC75X40X10
129.6	12	10.08	6.25	400x400x100	IPV-S40X10
129.6	12	10.08	3.84	650x400x100	IPV-REC65X40X10

* **Note :** Each unit include 2 pieces

مستطيل كبير

Big Rectangular

Product Info. معلومات المنتج

متر / تريلا SQM / Trailer	طبلية / تريلا Pallet / Trailer	متر / طبلية SQM / Pallet	قطع/ متر Pieces / SQM	الحجم – مم Size - mm	رمز المنتج Product Code
210.6	13	16.2	5.55	600x300x60	IPV-REC60x30x6

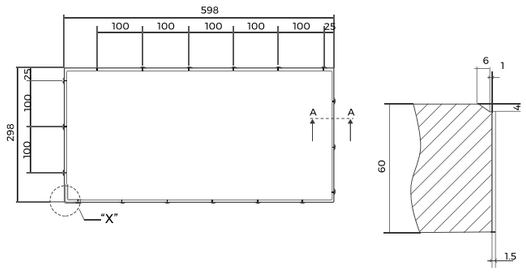

مستطيل كبير

المستطيل الكبير يمنح المظهر الحديث بمقاساته الكبيرة ، مناسب جداً للساحات بين المباني والمجمعات التجارية

Big rectangular

The modern, large format pavers is an ideal solution for courtyards and entertaining areas.

الألوان الخاصة

504 506 508 509 512 513 514 515 516 531D 551PG 553CH 511 5040 1882

الألوان الجاهزة

Standard Colors

501 510

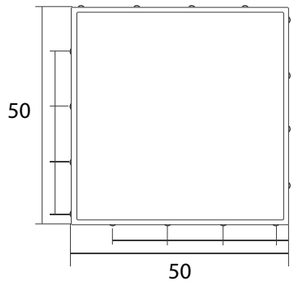

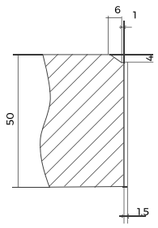

بيلسان

هذا المنتج مناسب جداً للطرقات والأرصفة
الخارجية سواءً في المناطق السكنية أو الصناعية
حيث يتمتع بمقاس كبير وشطفة ناعمة

Bilasan Finish

This larger-sized paving slab is ideal to pave outdoor space and pool areas

الألوان الخاصة
Special Colors

504 506 508 509 512 513 514 515 516 531D 551PC 553CH 511 5040 1882

الألوان الجاهزة
Standard Colors

501 505 507 510 531

بيلسان

Bailasan Finish

Product Info. معلومات المنتج

متر / تريلا SQM / Trailer	طبلية / تريلا Pallet / Trailer	متر / طبلية SQM / Pallet	قطع/ متر Pieces / SQM	الحجم – مم Size - mm	رمز المنتج Product Code
240	16	15	4	500x500x50	IPV-S50

البردورات

Kerbstone

بردودات اَرتك

تعتبر الحواف الخرسانية (البردورات) ضرورية لرصف الإنترلوك وممرات المشاة والطرق والحدائق ويمكن استخدامها لجميع أنواع الارصفة الأخرى . له العديد من الاستخدامات الأخرى ، حيث يتمثل هدفه الرئيسي في رسم وتحديد مرئي للممرات بطريقة جذابة وغيرها من المناطق التي تستخدم ممرات وطرق . تتوفر بردورات آرتك بأحجام وأشكال وألوان مختلفة ، وهي مناسبة لمجموعة متنوعة من التطبيقات في كل من المساحات التجارية والمدنية

Kerbstone

Concrete bedded edge restraints are essential for block paving and tarmacadam driveways and can be used for all other types of paving. It has several uses, with its main purpose being to neatly create separation and visual delineation of walkway, gardens and other trafficked areas, ARTIC Kerbstone are available in different sizes and shapes, it's suitable for a variety of applications in both commercial and civic spaces

البردورات

Kerbstone

Product Info. معلومات المنتج

متر / تريلا LM / Trailer	طبلية / تريلا Pallet / Trailer	متر / طبلية LM / Pallet	قطع/ متر Pieces / LM	الحجم – مم Size - mm	رمز المنتج Product Code
288	16	18	2	500x300x150	KC1
288	16	18	2	500x300x150	KC1-RC5
288	16	18	2	500x300x150	KC1-FLUSH
288	16	18	2	500x300x150	KC1- UPSTAND

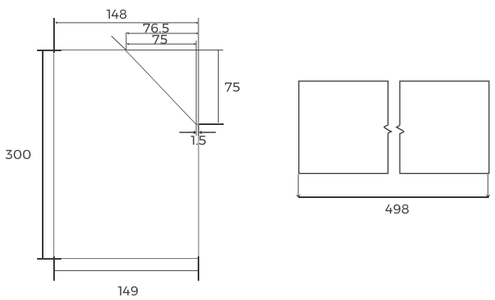

البردورات

التشكيلة الواسعة من هذه المنتجات تخلق
منظراً طبيعياً وعفوياً لحديقتك

Kerbstone

kerbstone ranges allows you to create
a casual and natural look around your
garden.

الألوان الخاصة

Special Colors

504 506 508 509 514 516

الألوان الجاهزة

Standard Colors

507 510 531

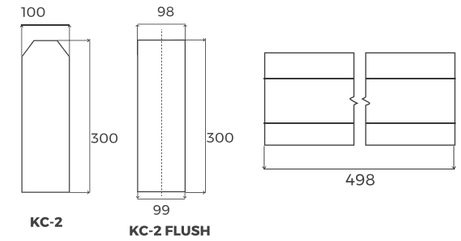

البردورات الزراعية

يعطي هذا المنتج حدوداً جميلة للطرقات
والأرصفة والسطوح البارزة فهي اضافة رائعة

Agricultural Kerbstone

provide a uniqe border option for
driveways, raised beds, and walkways.
It adds a distinct look to your yard

الألوان الخاصة

Special Colors

504 506 508 509 514 516

الألوان الجاهزة

Standard Colors

507 510 531

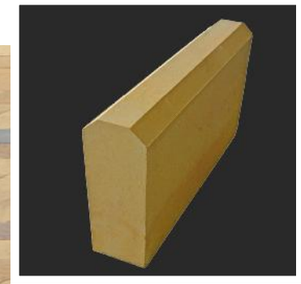

البردورات

Kerbstone

Product Info. معلومات المنتج

متر / تريلا LM / Trailer	طبلية / تريلا Pallet / Trailer	متر / طبلية LM / Pallet	قطع/ متر Pieces / LM	الحجم – مم Size - mm	رمز المنتج Product Code
405	15	27	2	500x300x100	KC2
405	15	27	2	500x300x100	KC2-FLUSH

البردورات - خاصة

Kerbstone - Special

Product Info. معلومات المنتج

متر / تريلا SQM / Trailer	طبلية / تريلا Pallet / Trailer	متر / طبلية SQM / Pallet	قطع/ متر Pieces / SQM	الحجم – مم Size - mm	رمز المنتج Product Code
252	30	8.4	2.85	530x300x150	KC16
180	30	6	02	500x400x190	KC18
306	17	18	02	914x300x150	KC35
576	16	36	02	500x150x150	RC5
540	15	72	02	500x150x150	KC5-RC1

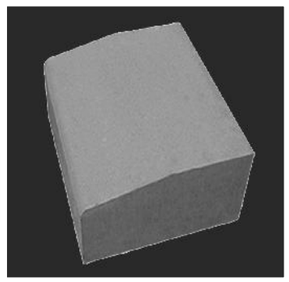
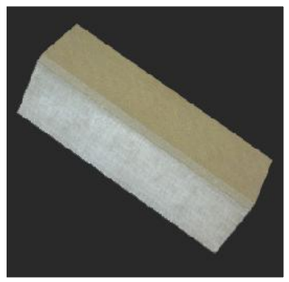

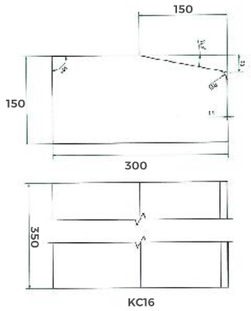

البردورات

التشكيلة الواسعة من هذه المنتجات تخلق
منظراً طبيعياً وعفوياً لحديقتك

Kerbstone

The cutting nose on one end allows you to wind them around gardens, flower beds, trees, and shrubs to build interesting landscape features

الألوان الخاصة

Special Colors

504 506 508 509 514 516

الألوان الجاهزة

Standard Colors

510

مصدات السيارات الخرسانية

عبارة عن كتلة خرسانية مسبقة الصب تم
إنشاؤها لتكون بمثابة أداة توقف للعجلة ولمنع
السيارات من تجاوز المكان المحدد

Wheel Stopper fare face

Concrete wheel stopper is a precast concrete block constructed to act as a wheel bump stop

الألوان الخاصة

Special Colors

504 506 508 509 512 513 514 515 516 531D 551PG 553CH 511 7040 1882

الألوان الجاهزة

Standard Colors

510

مصدات السيارات الخرسانية

Wheel Stopper Fare Face

Product Info. معلومات المنتج

متر / تريلا LM / Trailer	طبلية / تريلا Pallet / Trailer	متر / طبلية LM / Pallet	قطع/ متر Pieces / LM	الحجم – مم Size - mm	رمز المنتج Product Code
144	2	6	2.84	350x350x270/180	WS-FF

عن منتجات أرتك

تنتج أرتك العديد من المنتجات مثل بلاط التيرازو والانترلوك وكافة المنتجات الاسمنتيه الخارجيه مثل أحواض الزراعه وحاويات القمامه والطاولات وكراسي الحدائق كما تنتج ارتك

منتجات اسمنتيه عاليه الجوده UHPC

التكسيات والديكورات الاسمنتية المسلحة بالالياف الزجاجية الفايبر GFRC

جلاس

التكسيات الجبسية المسلحة بالالياف الزجاجية GFRG

التكسيات البلاستيكية المسلحة بالالياف الزجاجية GFRP

المنتجات الاسمنتية وأثاث الحدائق

About Artic products ranges

Interlocking pavers, Curbstones, Terrazzo tiles, Cement tiles, Stair treads & risers.
Planter Boxes, Trash boxes, Tables and
Chares, Car stoppers, Bollards, New jersey barriers etc.
Ultra-high Performance Concrete (UHPC)
Glass Fiber Reinforced Concrete (GFRC)
Glass Fiber Reinforced Gypsum (GFRG)
Glass Fiber Reinforced Plastic (GFRP)

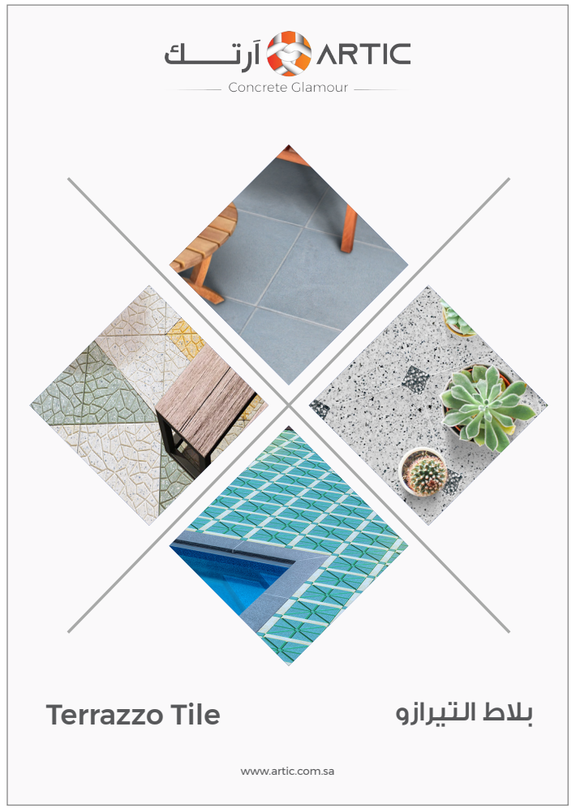

بلاط التيرازو

الطريق الجديد لتصميم منزل أحلامك

Terrazo Tiles

Is one of the most sustainable and environmentally-friendly material. It's typically made from a mixture of cement and natural aggregates such as marble, granite and stones. It can make astonishing countertops, open area, walking paths, and indoor swimming pools.

المنتجات المسلحة بالألياف الزجاجية

منتجات مطورة هندسياً ومصنعة حسب المعايير العالمية متوفرة بأشكال وألوان وتشطيبات عديدة لا حدود لإبداعها

Reinforced Cladding Solutions

ARTIC GRC is a thin and lightweight custom shaped concrete panel used in facade cladding, which is used for internal and external wall claddings.The product allows for a lightweight but incredibly strong and durable facade element
in a non-combustible form. It can mimic nearly any textured surface. We can also provide custom perforations based on the designers ideas.

إنترلوك

انترلوك الارضيات يصنع من الاسمنت والخرسانة غالباً ويتوفر بألوان وأشكال متنوعة الأمر الذي يجعله يظهر جمال العمارة والتصاميم الهندسية

Interlock

Are among the most sought-after paving solutions by contractors, landscape designers, property owners, and architects. This is primarily due to the wide range of benefits that such paving materials provide for one concrete pavers are an extremely sturdy material that can withstand extreme weather changes without cracking.

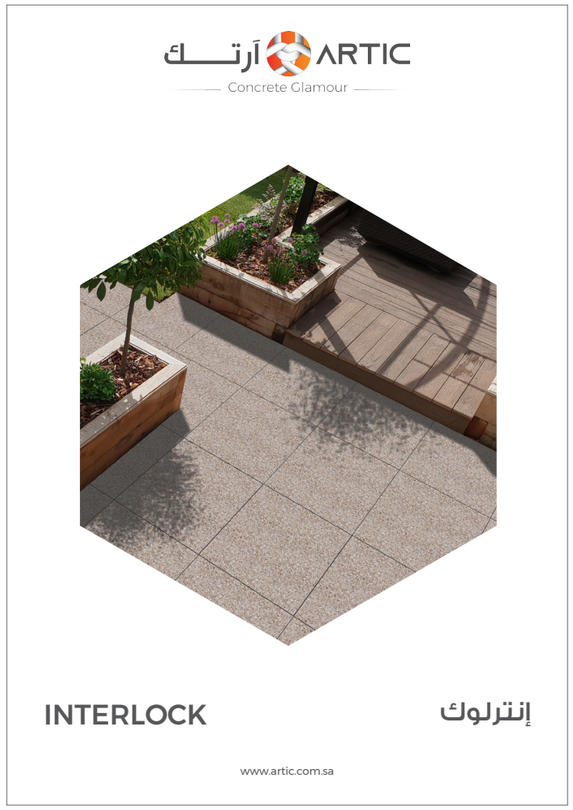

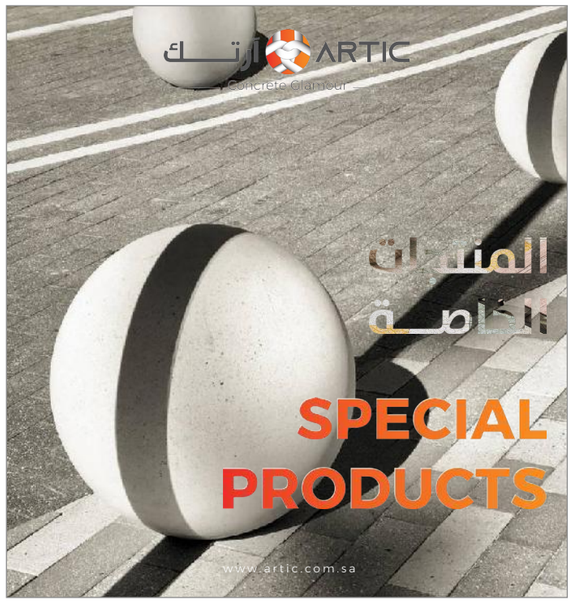

المنتجات الخاصة

مسطحات خضراء – اضاءة – أفكار للحدائق

Special Products

We offer the industry's widest variety of precast concrete color and texture combinations, as well as options to customize products for both large and small projects. We also work with architects and designers to make custom items to fit the individual needs of their projects.

Artic Colors

ألوان اَرتك

Stndard Colors

It is ready made colors, all interlock products are produced as per these five standard colors, can be ordered in any quantity

الألوان الجاهزة

هي الألوان الرئيسة جاهزة الصنع حيث يتم تصنيع منتجات الإنترلوك وفقاً لهذه الدرجات الخمسة ويمكن طلبها بأي كمية

501 | 505 | 507 | 510 | 531

Special Colors

We offer a wide range of non-standard colors are

الألوان الخاصة

نقدم مجموعة واسعة من الألوان الخاصة وهي

504 | 506 | 508 | 509 | 512

513 | 514 | 515 | 516 | 531D

551PG | 553CH | 511 | 7040 | 1882

Note : Due to the nature of cement products , printing colors in the catalog will differ slightly from actual color of product.

ملاحظة : نظراً لطبيعة المواد الإسمنتية ، نود التنويه بأن الألوان المطبوعة في الكتالوج تختلف عما هي عليه في الواقع

Finishes Type

أنواع التشطيبات

Acid Etching

Rough Texture

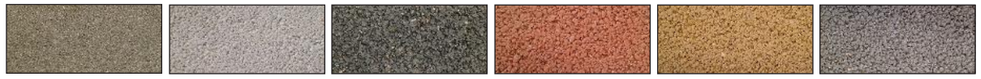

Shot Blasted

About Artic

Established in 1975, (ARTIC) is a premier manufacturer and distributor of interior and exterior Flooring and Cladding solutions in the Gulf region. ARTIC's extensive catalogue of products serves both the functional and aesthetic requirements of government, corporate as well as individual customers, yielding stunning architectural expressions, wallscapes, elevations and decorative elements, as well as versatile and durable flooring selections.

Artic has 17 main facilities throughout Saudi Arabia

Terrazzo tiles factory
Interlock factory
Glass reinforced concrete
Concrete furniture factory
Grinding stones factory
Riyadh interlock factory

عن اَرتك

تأسست الشركة العربية للبلاط آرتك عام ١٩٧٥، وهي مُصنع ومُوزع رائد لحلول الأرضيات والتكسية الداخلية والخارجية في منطقة الخليج ، ويخدم دليل المنتجات الشامل لشركة آرتك كل من المتطلبات الوظيفية والجمالية للحكومة والشركات والعملاء الأفراد ، من خلال تعبيرات معمارية مذهلة ومناظر رائعة للجدران والارتفاعات ، والعناصر الزخرفية

تمتلك آرتك ١٧ خط انتاج حول المملكة العربية السعودية تجمع بين عمليات الإنتاج الصناعي الحديثة ومعايير الرقابة الصارمة ومنها

مصنع البلاط
مصنع إنترلوك الرياض
مصنع إنترلوك جدة
مصنع التكسيات الداخلية و الخارجية
مصنع منتجات الأثاث الإسمنتي الخارجي
مصنع أحجار الجلي

ARTIC آرتـــك

Concrete Glamour

+966 920011575
info@artic.com.sa
www.artic.com.sa
P.O. Box 143 - Riyadh 11383-KSA

Arabian Tile Company
Saudi joint stock co. (closed)
C.R. 1010075274
M.C.C. - 16934
Capital S.R. 30,000,000

الشركة العربية للبلاط
شركة سعودية مساهمة (مقفلة)
سجل تجاري – 1010075274
اشتراك الغرفة التجارية - 16934
رأس المال المدفوع 30,000,000